HOMEWORKS

取付、取扱説明書

取付・配線の前に必ずお読みください。

ウォールボックスパワーモジュール
HWI-WPM-6D-100
100 V~, 50/60 Hz

概要

HWI-WPM-6D-100は*HomeWorks*システムと接続して使用します。本器は*HomeWorks*ソフトウェアを使用し、パソコンを介してプログラミングします。1モジュールあたり照明ゾーンを六つまで制御できます。

*HomeWorks*プロセッサーのGRXリンクには、任意のアドレスに設定したウォールボックスパワーモジュールを8つまで接続できます。

HWI-WPM-6D-100

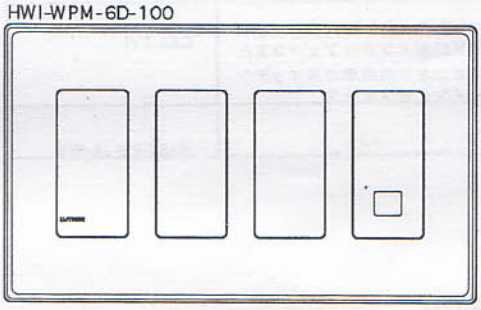

重要注意事項（取付工事店・電気店様へのお願い）

規制：電気関連規制に従って配線･設置してください。

{F0－出力側にコンセントなどの受け口を付けて配線しないで下さい。また、白熱灯以外の器具を直接接続しないで下さい。

使用周囲温度：0-40° C, 相対湿度：0-90% 無結露 （一般屋内取付専用）

取付スペース：本器を他のウォールボックスパワーモジュールやグラフィックアイコントロールユニットと上下に並べて取り付ける場合、少なくとも110 mm の間隔を開けておいてください。

ランプの種類：ウォールボックスパワーモジュールは、白熱灯、電磁トランス付ローボルト負荷のみ直接接続・使用可能です。電子トランス付ローボルト、Lutron蛍光調光安定器付蛍光灯、0-10Vコントロール蛍光調光安定器付蛍光灯、ニッポ電機社製シームレス蛍光灯（位相制御方式）、また、各ゾーンの最大容量を増やす場合には別途インターフェースが必要です。インターフェースガイド参照して下さい（ページ2）。

入力電源	ゾーン最大容量	ユニット最大容量
100 V~	25 -600 W/VA	1600 W/VA

ローボルト負荷との接続：本器は電磁トランス付ローボルト負荷のみ直接接続できます。電子トランス付ローボルト負荷には別途インターフェースが必要です。

電球が装着されていない状態や、切れた電球が装着された状態でローボルト回路を接続すると、通常より多くの電流が流れトランスにダメージを与える場合がありますので絶対にやめて下さい。

a. 適切な電球が装着されていない状態でローボルト負荷を接続しないでください。

b. ランプが切れた場合は早めに交換してください。

c. 過電流によるトランス破損を防ぐため、サーモスタット付またはヒューズ付トランスを使用してください。

お手入れの際は、中性洗剤を湿らしたきれいな布で拭いてください。化学性洗剤は使用しないでください。

スイッチボックス：JIS規格品奥行き54 mm以上の深型ボックスを使用して下さい。

シーンリモート初期設定：NTGRX-1Sまたは定格10スイッチのみ使用してください。SSA配線図参照（ページ5）。

インターフェースガイド

負荷	インターフェース
電子トランス付ローボルト用インターフェース	NGRX-ELVI-JA-WH
ルートロン調光安定器付蛍光灯用インターフェース	NGRX-FPB1V-JA-100
ルートロン0-10V調光安定器付蛍光灯用インターフェースまたはオンオフ負荷用のスイッチングインターフェース	GRX-TVI
	NGRX-PB-JA-WH

取付

1. 関係回路全てのブレーカーを切ってください。

危険 - 作業は必ずブレーカーを切った状態で行って下さい。

2. スイッチボックスの取付けスイッチボックスはJIS規格品奥行き54 mm以上の深型ボックス を使用して下さい。壁の厚みを含んで70～80mm程度の奥行きを確保できるように設置して下さい。なお、上下に並べて設置する場合、各ユニット間で最低110mm間隔をあけて取り付けてください。

3. 電線の挿入。スイッチボックスにワイヤを引っ張るときに後ろの抜き穴を使ってください。モジュールを取り付ける際、これで最適なゆとりが得られます。

4. 強電線配線スイッチボックス内の各強電線の被覆を12mm剥き、モジュール背面にある端子に接続してください各端子は、VVF2.0mm²またはCVVS3.5mm²を二本まで接続可能です。各端子の接続ビスはしっかりとしめて下さい（推奨トルク1.Nm）。詳細は4ページの配線図を参照してください。

注意 - 電源配線を弱電線端子に接続しないようご注意下さい。

注意 - ショート及び過負荷に対する保護は配電パネルにおいて整えなければなりません。設置時には、

5. 低電圧配線ルートロンケーブルの4本の各電線の被覆を10mm剥き、低電圧端子台に接続してください。1番端子から順に黒・赤・紫・白の順で接続してください。4ページの詳細は低電圧配線図を参照して下さい。

注意 - 強電線を低電圧端子台に接続しないようご注意下さい。

注意 - 低電圧配線はデジタル信号線を含むため、強電線と絶対に束ねないで下さい。誤動作の原因になります。

6. モジュールを付属のねじを使って取り付けてください（取り付け図参照、ページ3）。スイッチボックスの中に取り付ける際、低電圧配線と強電線を束ねないようにして下さい。

7. ブレーカーを入れ、遮断されないことを確認して下さい。ブレーカーが遮断される場合、配線・結線に異常がないか確認して下さい。

8. アドレススイッチを使って、各ゾーンの設定を行ってください。詳細はアドレススイッチ設定を参照して下さい。。

9. アドレススイッチで、他のモジュールと重複しないように任意のアドレス設定してください。詳細は6ページのアドレススイッチ設定を参照して下さい。

10. HomeWorks,システムによりプログラムされた後、各モジュールの診断用LEDを確認してください。詳細は5ページの診断断用LEDの状態を参照して下さい。

取り付け図

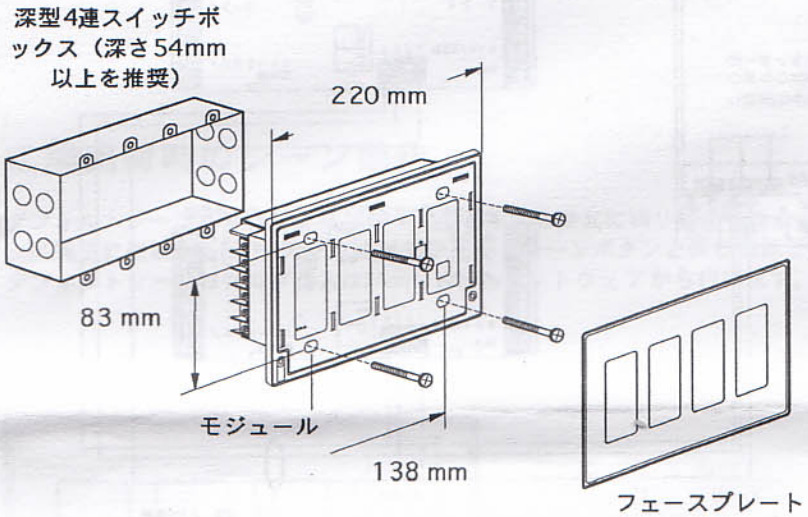
深型4連スイッチボックス（深さ54mm以上を推奨）
220 mm
83 mm
モジュール
138 mm
フェースプレート

隙間

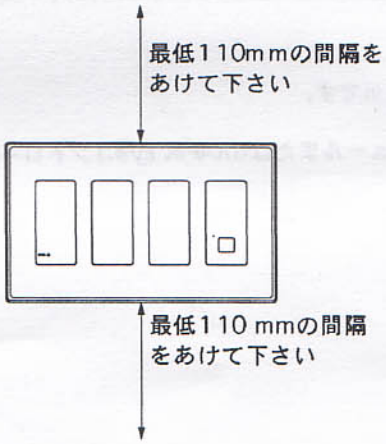
最低110mmの間隔をあけて下さい
最低110 mmの間隔をあけて下さい

側面図

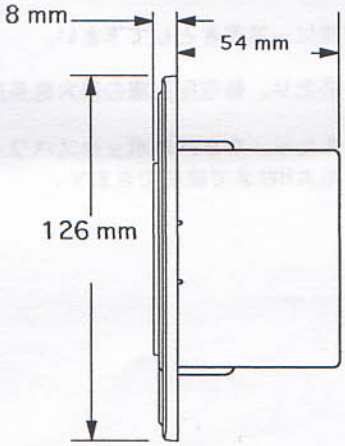
8 mm
54 mm
126 mm

強電線配線図

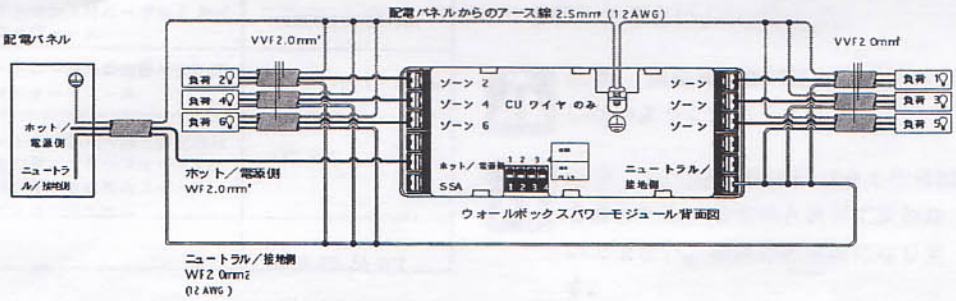

低電圧配線図

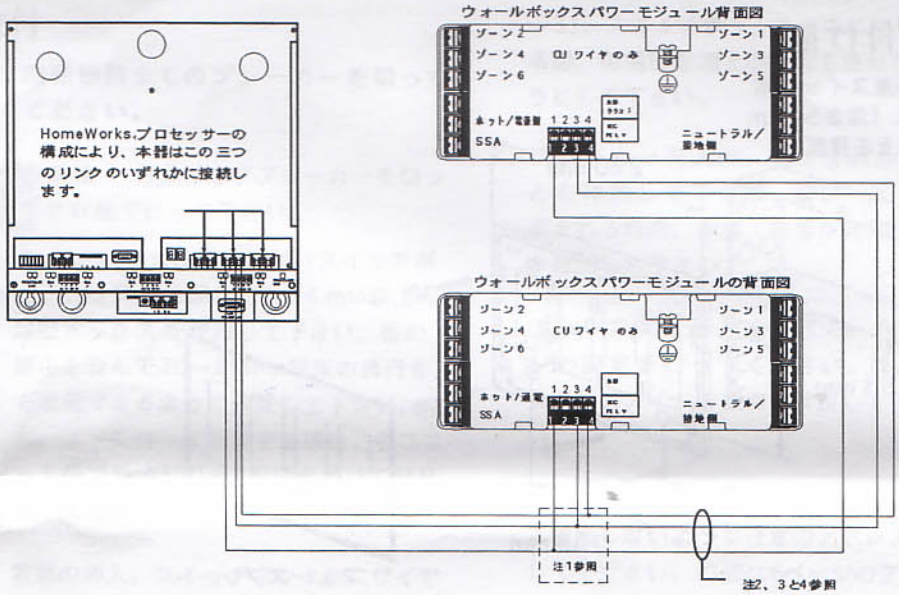

注：

1. 2番端子は、ウォールボックスパワーモジュール、GRAFIK Eye, コントロールユニット、*HomeWorks*プロセッサー間では配線しません。

2. 低電圧配線は一筆書きとして下さい。

3. 1リンクあたり、低電圧配線の最大延長は150 mです。

4. 1リンクあたり、ウォールボックスパワーモジュールまたは*GRAFIK Eye*コントロールユニットは最大8台まで接続できます。

SSA配線図

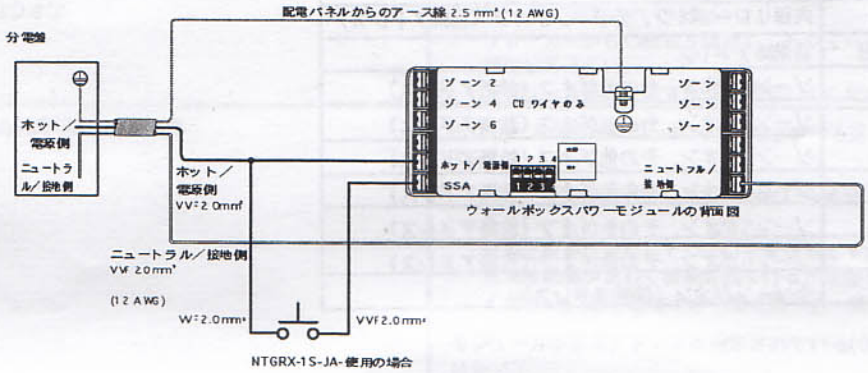

工場出荷時のシーン動作

デフォルトシーンボタンにより、シーン１とオフを交互に切り替えることが出来ます。なお、SSA端子に接続するNT GRX-1S-JAはデフォルトシーンボタンと同じ機能を持ちます。なお、デフォルトシーンのプログラムは*Home Works*ソフトウェアから行います。

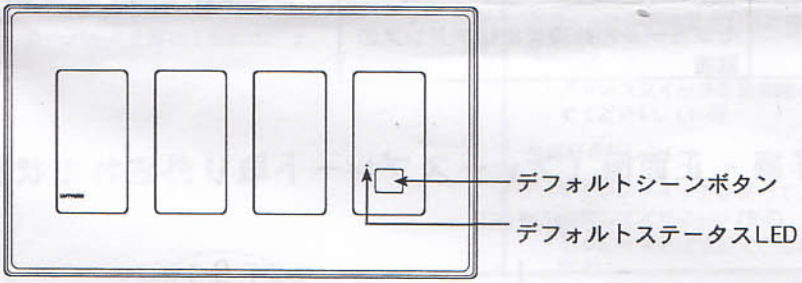

アドレススイッチ設定

位置	内容
0	内部リレーがオン、全ゾーンがオフ（診断アドレス）
1-8	通常時アドレス
9	ゾーン1がオン、その他がオフ（診断アドレス）
A	ゾーン2がオン、その他がオフ（診断アドレス）
B	ゾーン3がオン、その他がオフ（診断アドレス）
C	ゾーン4がオン、その他がオフ（診断アドレス）
D	ゾーン5がオン、その他がオフ（診断アドレス）
E	ゾーン6がオン、その他がオフ（診断アドレス）
	全ゾーンがオン（診断アドレス）

診断用ステータスLED

LEDの状態	考えられる原因
オフ	給電なし、またはモジュール故障
毎秒　点滅	通常時（正常）
7秒毎　点滅	ホームワークスプロセッサーと通信がない、またはモジュールに診断アドレスが設定されている
毎秒　2点滅、2秒 オフ	モジュールのプログラム中
毎秒　5点滅	モジュールの故障またはアドレスの重複

モジュール詳細 - 正面図（フェースプレート取り外された状態）

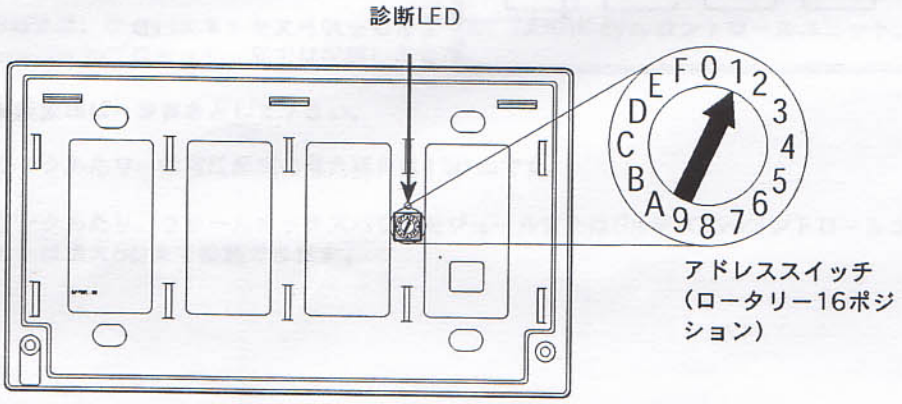

LUTRON®

トラブルへの対応

症状	原因と解決法
診断LEDオフ	モジュールに給電されていない： ・ブレーカーからの配線を確認し、モジュールへ給電して下さい。 ・モジュールをはずして配線を確認してください。
診断LEDが7秒に1回点滅	モジュールがホームワークスプロセッサーと通信していない： ・低電圧配線が外れている箇所がないか確認して下さい。 ・低電圧配線が短絡していないか確認して下さい。 ・低電圧配線が正しく接続されているか確認してください。(端子番号1から順に黒・赤・紫・白) モジュールが診断アドレスに設定されている(0または9～F): ・アドレススイッチを通常時のアドレスに設定してください。(1-8) システムはHomeWorksソフトウェアによって正しくアドレス設定／プログラムされていない： ・*HomeWorks* ソフトウェアでアドレスを確認してください。 ・*HomeWorks*ソフトウェアからデータベースを再ダウンロードしてください。
診断LEDが毎秒7回点滅	複数のモジュールのアドレスが重複している： ・各モジュールに正しいアドレスを設定してください。 モジュールのアドレスがGRAFIK Eye コントロールユニットのアドレスと重複している： ・モジュールまたは*GRAFIK Eye*コントロールユニットに正しいアドレスを設定してください。
キーパッドを押しても反応がない	モジュールが診断アドレスに設定されている(0または9～F): ・アドレススイッチを通常時のアドレスに設定してください。(1-8) 負荷が点灯しない： ・アドレススイッチを使って、各ゾーンの出力を確認してください。(9-F) ・モジュールをはずして、電源配線を確認してください。 キーパッドが正しくアドレス設定／プログラムされていない： ・*HomeWorks*ソフトウェアでアドレス／、プログラムを確認してください。 ・3キーパッドの正しいアドレスを確認してください。
デフォルトスイッチで正しいシーンが呼び出せない	*HomeWorks*ソフトウェア上でデフォルトシーンが正しく作られていない: ・*HomeWorks*ソフトウェアから、モジュールの各ゾーンの調光レベルを確認してください。 モジュールが診断アドレスになっている(0, 9-F): ・アドレススイッチを通常時のアドレスに設定してください。(1-8) モジュールの各ゾーン出力が*HomeWorks* ソフトウェア上で正しく割り当てられていない: ・*HomeWorks*ソフトウェアでモジュールの各ゾー

米国本社
Lutron Electronics Co., Inc.
7200 Suter Road
Coopersburg, PA 18036-1299, U.S.A.
フリーダイヤル：(800) 523-9466（米国、カナダおよびカリブ海）
電話： (610) 282-3800; 国際 1 610 282-3800
ファックス： (610) 282-3090; 国際 1 610 282-3090

ヨーロッパ支社
Lutron EA LTD
Lutron House
6 Sovereign Close
Wapping
London, E1 9HW England
フリーダイヤル：(0800) 28 21 07（英国）
電話： (171) 702-0657; 国際 44 171 702-0657
ファックス： (171) 480-6899; 国際 44 171 480-6899

日本支社
ルートロンアスカ株式会社

〒107-0052
東京都港区
赤坂1-9-20　第16興和ビル南館4階
フリーダイヤル：0120-083-417
電話: (03) 5575-8411
ファックス: (03) 5575-8420

香港
電話： 2104-7733; 国際 852-2104-7733
ファックス： 2104-7633; 国際 852-2104-7633

シンガポール営業所
電話： 487-2820; 国際 65-487-2820

限定保証

ルートロンアスカ株式会社は、その裁量により、ご購入より1年間を限度として、部品や構造上欠陥のあるユニットを交換又は修理いたします。保証サービスの適用にあたっては、不具合のあるユニットをルートロンアスカ株式会社に返送していただく必要があります。詳細はルートロンアスカ株式会社までご連絡下さい。（〒107-0052東京都港区赤坂1-9-20第16興和ビル南館4F）本保証は単一の明文規定とし、商品化の黙視保証及び日本の民法（瑕疵担保）のもとでの黙視保証の適用は購入から1年に限定されます。本保証には、取付け、取り外し、最取付け、及び誤用や乱用、不十分、不適切な修理に直接起因する損傷、あるいは配線ミス、取付けミスに関係する費用は含まれません。また、本保証は、付随的、間接的に発生する損害や特殊な損害をカバーするものではありません。なお、ルートロンアスカ株式会社が、ユニットの製造、販売、取付け、配送、使用に直接または間接的に起因する損害に関して請け負う責任は、ユニットの購入価格を超えないものとします。
この保証は唯一の明白な保証であり、そしてその暗黙の市場向き保証および日本民事法（瑕疵担保）における暗黙の保証は購入後一年までと限定されます。この保証は、取り付け、取り外しまたは再取り付け、あるいは誤用、悪用、不適切な修理または不適切な配線や取り付けに起因する損傷のコストは対象にしておりません。この保証は、偶発的、間接および特殊な損害は対象にしておりません。製造、販売、取り付け、配送またはユニットの使用に起因しまたは関連する損害のいかなる申し立てに対して、ルートロンアスカ株式会社の責任はユニットの購入価格を超えないものとします。

本製品は次の以下に示す複数の米国の特許により保護されています：
4,835,343；4,889,999；4,924,151；5,170,068；5,237,207 及び、これらに対応する米国および米国以外の国の特許Lutron、GRAFIK Eye およびHomeWorksのロゴはLutron Electronics Co., Inc.の登録商標です。

© 2004 Lutron Electronics Co., Inc.

お問い合わせ

お問い合わせは弊社フリーダイヤルまでご連絡ください。
0120-083-417
その他の国は下記の連絡先まで：
電話：　+1 (610) 282-3800
ファクス：+1 (610) 282-3090
弊社ウェブサイトwww.lutron.com/japan

Lutron Electronics Co., Inc.
7200 Suter Road
Coopersburg, PA 18036-1299
6/04　P/N 043-13706 Rev. A

LUTRON®