QSPS-P4-1-35V

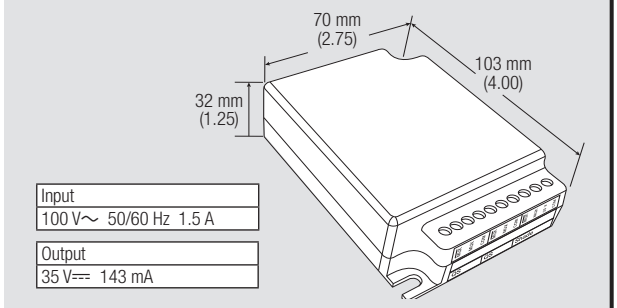

Input
100 V~ 50/60 Hz 1.5 A

Output
35 V⎓ 143 mA

1

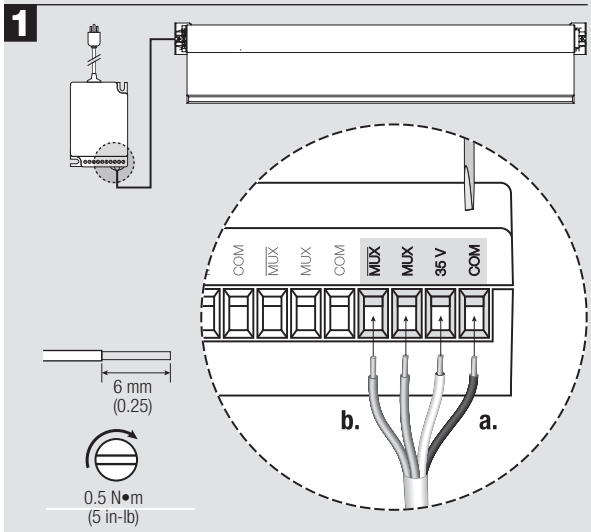

2

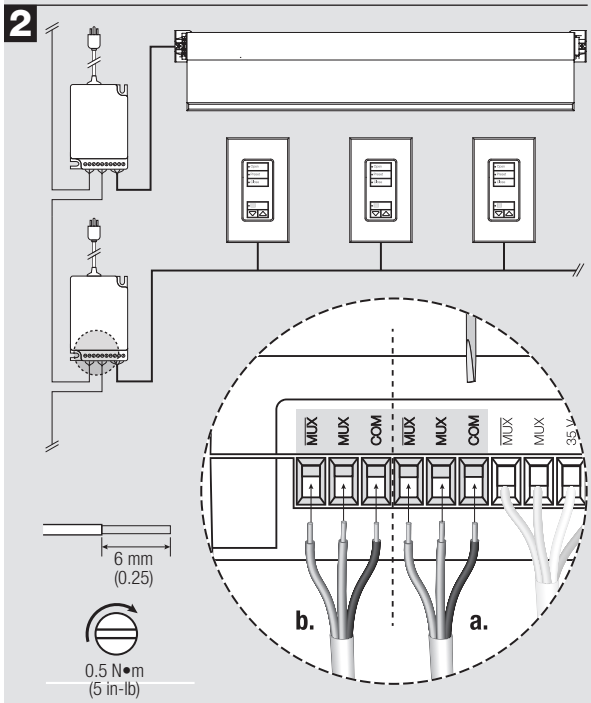

3

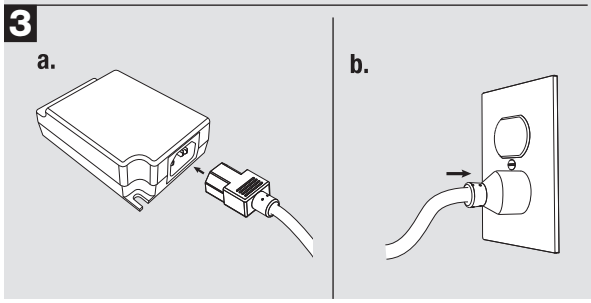

QS Link Plug-In Power Supply

Installation Guide – Please read before installing

English

Important Notes

1. All wiring and circuit protection must be in accordance with national and local electrical codes.
2. Ambient operating temperature: 0 °C to 40 °C (32 °F to 104 °F), 0 to 90% humidity, non-condensing.
3. This product is intended for indoor use only.

Mount the Power Supply (optional)

- The power supply can be mounted using the mounting tabs and fasteners of appropriate type for the mounting surface. Hand tighten only. **DO NOT** use a power tool to tighten the fasteners.
- It is recommended to mount power supplies in a location that will remain accessible, where it will not interfere with window treatments or other moving devices.

Rules for QS Link Wiring

- +35 V⎓ must NEVER be connected between devices that supply PDUs (Power Draw Units).*
- Use a Lutron-specific wire for the QS link.
- The maximum total distance of the QS link is 600m (1969ft) (when using GRX-CBL-46L).
- Only use the cable noted above for the QS link wiring. Using other cable may cause malfunction.

Maximum devices powered by one QSPS-1-35V	
Shades	Controls
1 shade or drapery drive	Up to 1 PDU*
None	Up to 8 PDUs*

* For more information, refer to the QS Link Power Draw Unit Specification Submittal (P/N 369405) at www.lutron.com

Connect the Power Supply

- Strip 6 mm (0.25 in) of insulation from each conductor.
- Tighten each terminal screw securely to 0.5 N•m (5 in-lb), and ensure there is no insulation inside the terminal block.

1 Connect the drive for the window treatment or connected PDUs

a. Connect the power and common wires to the corresponding 35 V and COM terminals.

b. Connect the communication wires to the corresponding MUX and $\overline{\text{MUX}}$ terminals.

2 Daisy Chain Power Supply Communication Lines (optional)

Multiple power supplies (and their connected devices) may be daisy-chained along the wired communications link as shown.

a. Connect the incoming communications link wires to the corresponding terminals on one side of the communications link pass-through.

b. Connect the outgoing communications link wires to the corresponding terminals on the other side of the communications link pass-through.

3 Connect the AC Cord

Use the 3-prong power cord supplied. This device must utilize earth ground to ensure proper operation.

a. Connect the AC power cord to the power supply.

b. Plug the power cord into a standard 3-prong receptacle.

Warranty

www.lutron.jp/file/limited_warranty.pdf

Customer Assistance

Worldwide Headquarters
Lutron Electronics Co., Inc.
7200 Suter Road
Coopersburg, PA 18036-1299 USA
USA, Canada, Caribbean:
1.844.LUTRON1 (588-7661)
Mexico: +1.888.235.2910
Central & South America:
+1.610.282.6701
www.lutron.com/support
support@lutron.com

United Kingdom
In EEA imported by:
Lutron EA Ltd
125 Finsbury Pavement
4th Floor, London, EC2A 1NQ UK
TEL: +44.(0)20.7702.0657
FAX: +44.(0)20.7480.6899
Tech Support: +44.(0)20.7680.4481
FREEPHONE: 0800.282.107

Asian Headquarters
Lutron GL Ltd.
390 Havelock Road
#07-04 King's Centre
Singapore, 169662
TEL: +65.6220.4666
FAX: +65.6220.4333
asiasales@lutron.com

Japan
Free Dial: 0120.083.417
www.lutron.com/japan

LUTRON
Lutron Electronics Co., Inc.
7200 Suter Road
Coopersburg, PA 18036-1299, U.S.A.
02/2020
P/N 045650 Rev. B

Lutron is a trademark or registered trademark of Lutron Electronics Co., Inc. in the US and/or other countries.

QSPS-P4-1-35V

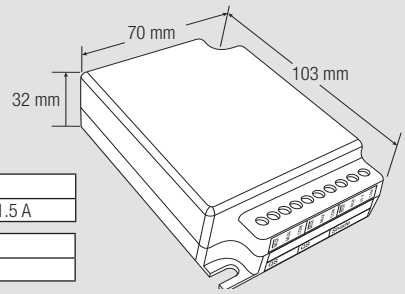

入力
100 V～ 50/60 Hz 1.5 A

出力
35 V⎓ 143 mA

1

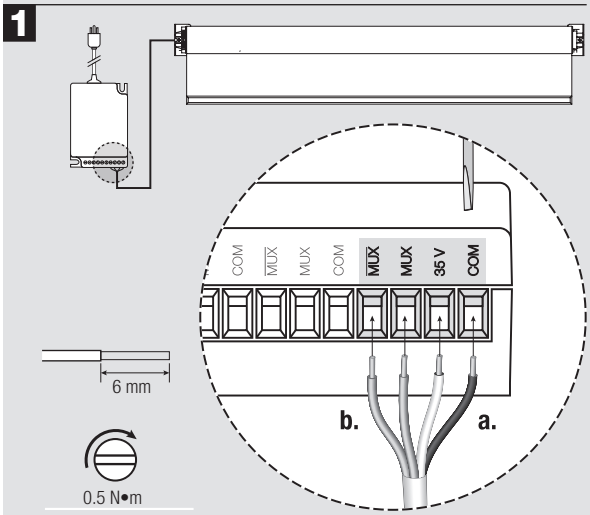

2

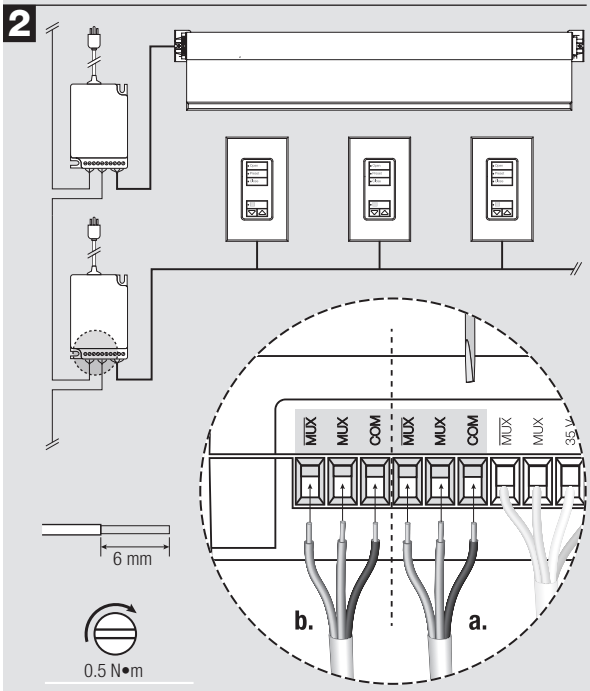

3

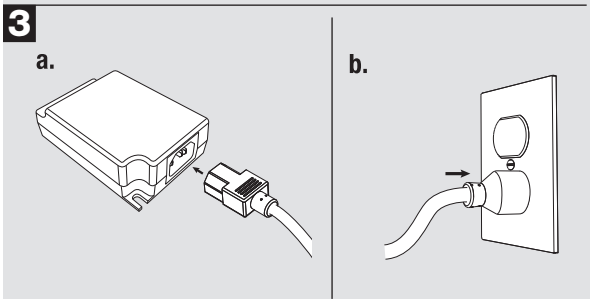

QS リンクプラグイン電源アダプター

取付説明書 – 取付前に必ずお読みください

日本語

重要事項

1. すべての配線や回路保護については、電気関係法令に従ってください。
2. 動作周囲温度：0 - 40 °C、湿度0 - 90%、結露がないこと。
3. 本製品は屋内使用専用です。

電源アダプターの取付（オプション）

- 本製品は、取付タブと適切なネジを使って壁面に取り付けることができます。壁面に取り付ける場合は、手を使って締め付けてください。ネジを締め付ける際に、電動工具は使用しないでください。
- 電源アダプターは電動シェードやその他の機器に干渉しない、手の届く場所に取り付けることを推奨します。

QSリンク配線の注意事項

- PDU（給電単位）*を供給する機器間には、+35 V⎓を絶対に接続しないでください。
- QSリンクには、ルートロン製専用電線を使用してください。
- QSリンクの最大延長距離は600 m(GRX-CBL-46L使用時)です。
- QSリンクの配線には、上記弊社製ケーブルのみ使用可能です。それ以外のケーブルを使用すると、誤動作の原因となります。

1台のQSPS-1-35V で給電可能な最大数	
シェード	コントロール機器
シェードまたはロールスクリーン1台	最大1PDU*
なし	最大8PDU*

* 詳細については、www.lutron.comの『QSリンクの給電単位（PDU）』仕様書(P/N 369405) をご覧ください。

電源アダプターの接続

- QSリンク信号線の各配線の被覆を6 mm剥きます。
- 端子台内にケーブル被覆を噛みこんでいないことを確認し、各端子ネジを0.5 N•mでしっかりと締めます。

1 ウィンドウシェードのモーターや子機類を接続する

a. 電源線とコモン線を35 V端子とCOM端子にそれぞれ接続します。

b.対応するMUX端子と$\overline{\text{MUX}}$端子に通信線を接続します。

2 電源線・信号線の一筆書き配線（オプション）

複数の電源アダプター（およびそれらに接続されている機器）は、図に示すように有線通信リンクとともに一筆書き配線が可能です。

a. 入力側QSリンク線を、入力側端子に接続します。

b.出力側QSリンク線を、送り側端子に接続します。

3 ACコードの接続

付属の3極電源コードをご使用ください。適正動作を確実にするため、本機器はアースに接続する必要があります。

a. 電源アダプターにAC電源コードを接続します。

b.標準の3極レセプタクル（コンセント）に電源コードを差し込みます。

保証

www.lutron.jp/file/limited_warranty.pdf

カスタマーサポート

ワールドワイド本社
Lutron Electronics Co., Inc.
7200 Suter Road
Coopersburg, PA 18036-1299 USA
米国、カナダ、カリブ諸国:
1.844.LUTRON1 (588-7661)
メキシコ: +1.888.235.2910
中米/南米:
+1.610.282.6701
www.lutron.com/support
support@lutron.com

英国
Lutron EA Ltd
125 Finsbury Pavement
4th Floor, London, EC2A 1NQ UK
TEL:+44.(0)20.7702.0657
FAX:+44.(0)20.7480.6899
技術サポート:
+44.(0)20.7680.4481
フリーダイヤル: 0800.282.107

アジア本社
Lutron GL Ltd.
390 Havelock Road
#07-04 King's Centre
Singapore, 169662
TEL: +65.6220.4666
FAX: +65.6220.4333
asiasales@lutron.com

日本
フリーダイヤル：0120.083.417
www.lutron.com/japan

LUTRON
Lutron Electronics Co., Inc.
7200 Suter Road
Coopersburg, PA 18036-1299, U.S.A.
02/2020
P/N 045650 Rev. B

Lutronは、米国または／およびその他諸国で登録されているLutron Electronics Co., Inc.の商標または登録商標です。