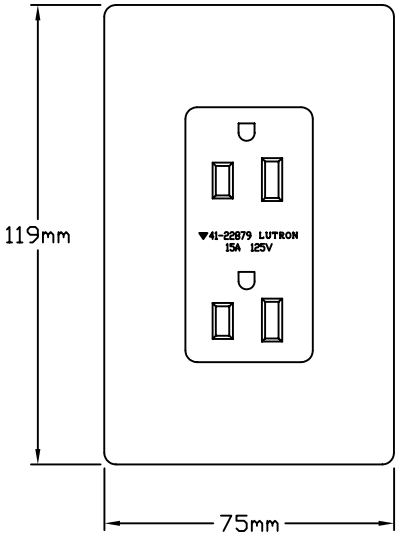

正面図
（フェースプレートを含む）

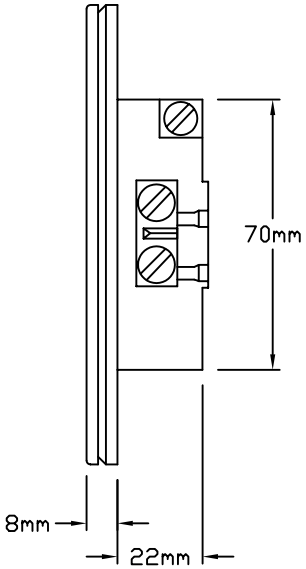

側面図
（フェースプレートを含む）

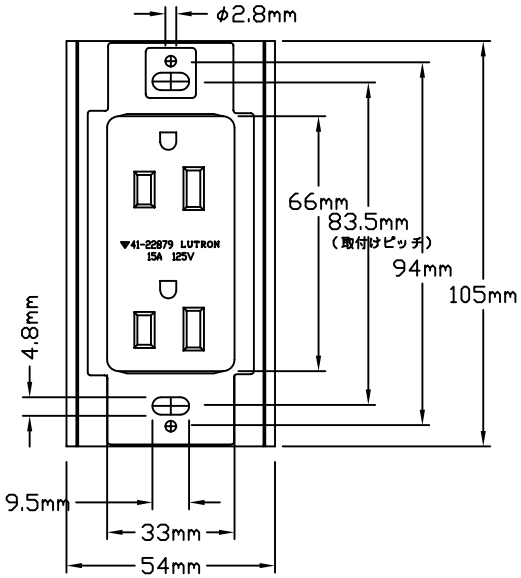

正面図
（フェースプレートを除く）

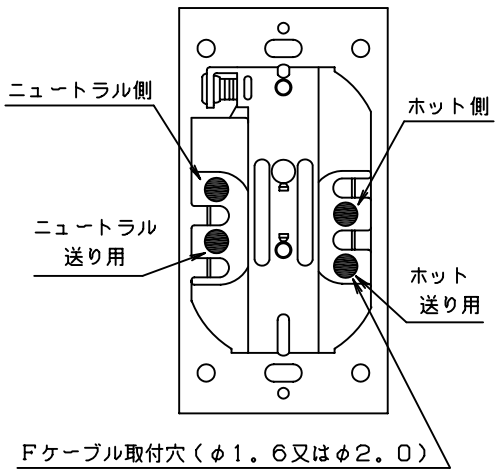

背面図
（フェースプレートを除く）

型番とフェースプレート色

DVRR－15－JA－WH	ホワイト
DVRR－15－JA－AL	アーモンド
DVRR－15－JA－IV	アイボリー
DVRR－15－JA－GR	グレー
DVRR－15－JA－BR	ブラウン
DVRR－15－JA－BL	ブラック

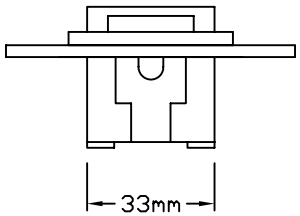

見上図
（フェースプレートを除く）

定格・仕様

定格電圧　　：AC125V　15A
適合スイッチボックス形式：1ヶ口用
適合電線　　：Φ1．6またはΦ2．0 Cu（銅）単線
使用周囲温度範囲　：0℃～40℃（一般室内取付専用）
　　相対湿度　90％以下（無結露）
フェースプレートの材質　：プラスチック
電取法認可番号　　：41－22879

LUTRON ルートロン アスカ株式会社			DVRR－15－JA－	REVISION: 4.2 RELEASED: 2003.05.01
承認 高橋	検図 細谷	作成 谷崎	DIVA ディーバ アース付コンセント　スペックシート	